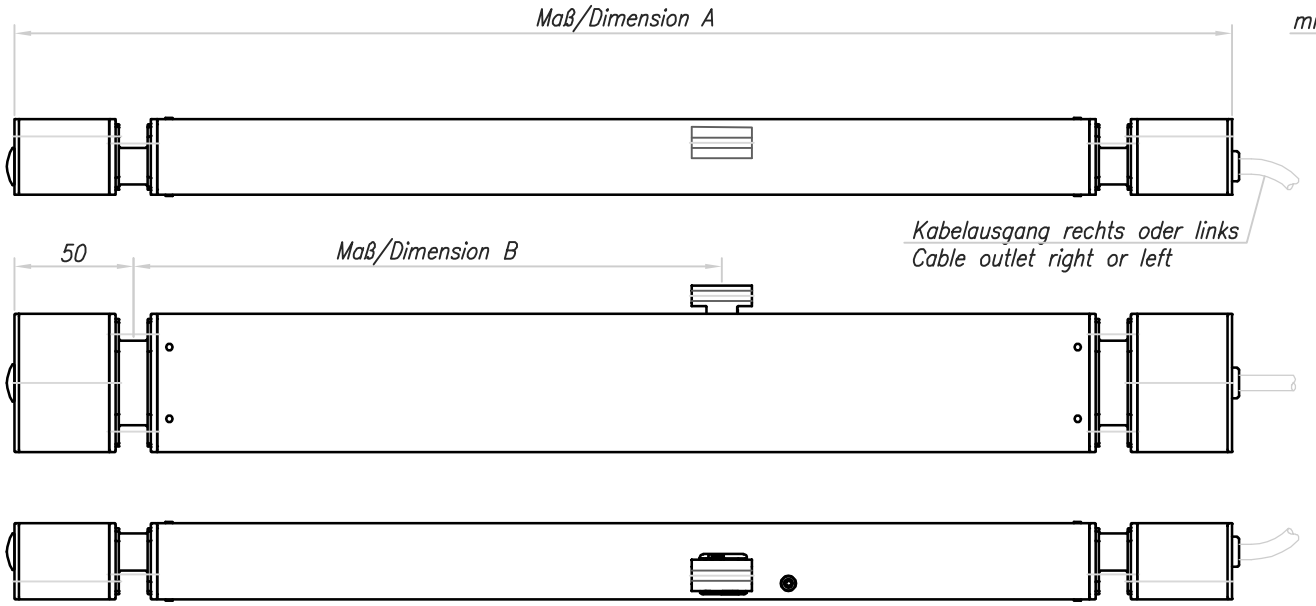

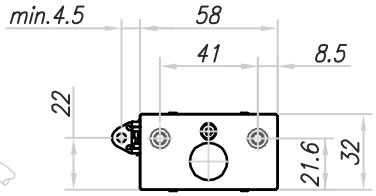

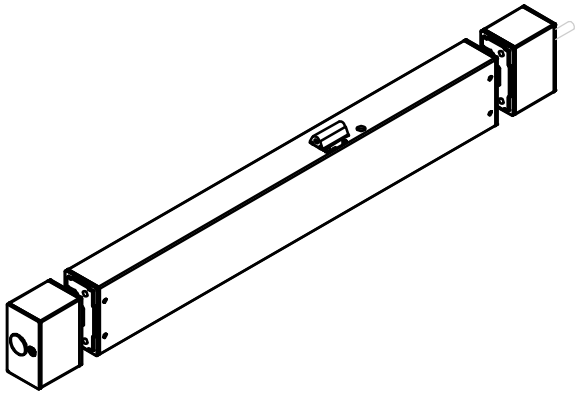

Antrieb Drive	Farbe Artikelnummer / Color Item-No.	
	EV1/silver anodized	Color ...
400	13328802404	13328802403
600	13328802604	13328802603
800	13328802804	13328802803
1000	13328802104	13328802103

Nennhub Nominal stroke	Hubweite Stroke width	Druckkraft Pressing force	Zugkraft Tractive force	Maß A Dimension A	Maß B Dimension B
400	400	450N	450N	512,2/20,17	247,6/ 9,75
600	600	450N	450N	582,2/22,92	317,6/12,50
800	800	50N	450N	652,2/25,68	387,6/15,26
1000	1000	0N	450N	722,2/28,43	457,6/18,02

Maße mm/Dimension inch

Im Modellbereich der ACAD Zeichnung sind die Antriebe als Blöcke hinterlegt.
All blocks for the drives can be found in the model area of the ACAD drawing.

PDF

Kingspan. | STG
Light+Air

	Datum	Name	Halbzeug, Norm, Werkstoff	Maßst.:
Bearb.	01.01.2022	Schmeiche		%
Gepr.	------	-----		
Norm	------	-----		

Maße ohne Toleranz

KCDM/...-450N/../DC
DC Kettenantrieb / SHE chain motor
Maßblatt / dimension sheet

siehe Tabelle / see table

Blatt 1 / 1 Bl.

Index	Änderung	Datum	Name

Ursprung: S:\16 - ORGADATA - LogiKal\Zeichnungen\CDm\13328802404.-KCDM...-450N...DC

Ersatz für

Die Zeichnung entspricht dem Entwicklungsdatum bzw. der letzten Änderung. Aus der Benutzung der Zeichnung können keinerlei Ansprüche gleich welcher Art–einschließlich Schadensersatzansprüchen– abgeleitet und gegen die Hersteller/Firma geltend gemacht werden. Diese Zeichnung bleibt unser Eigentum und ist Dritten nur für die Vertragsdauer zur Benutzung zu überlassen. Sämtliche sich aus der Zeichnung ergebenden Ansprüche stehen ausschließlich der Hersteller/Firma zu. Ohne unsere ausdrückliche Genehmigung darf diese Zeichnung weder vervielfältigt noch Dritten zugänglich gemacht werden. Technische Änderungen vorbehalten.