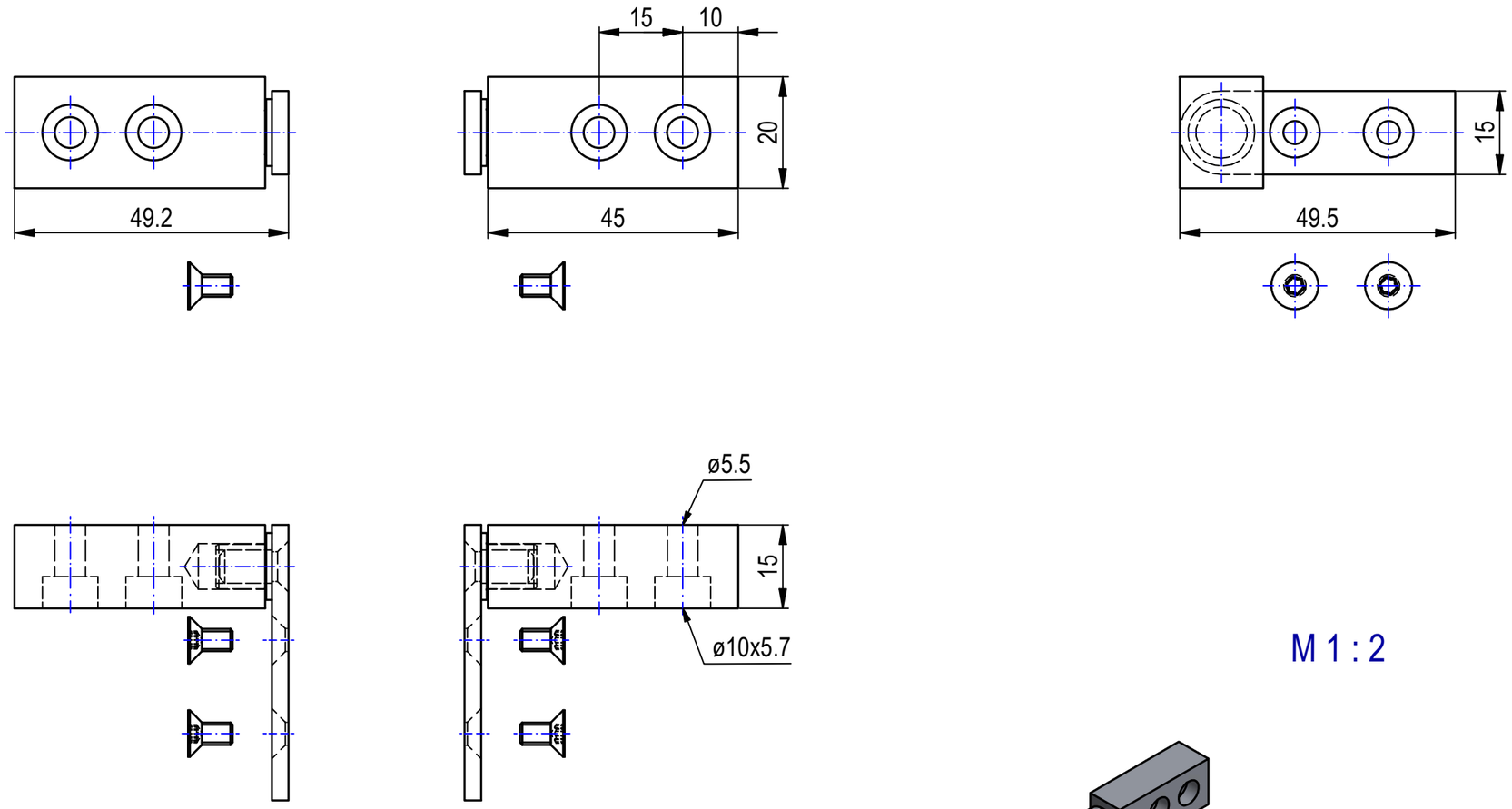

M 1 : 2

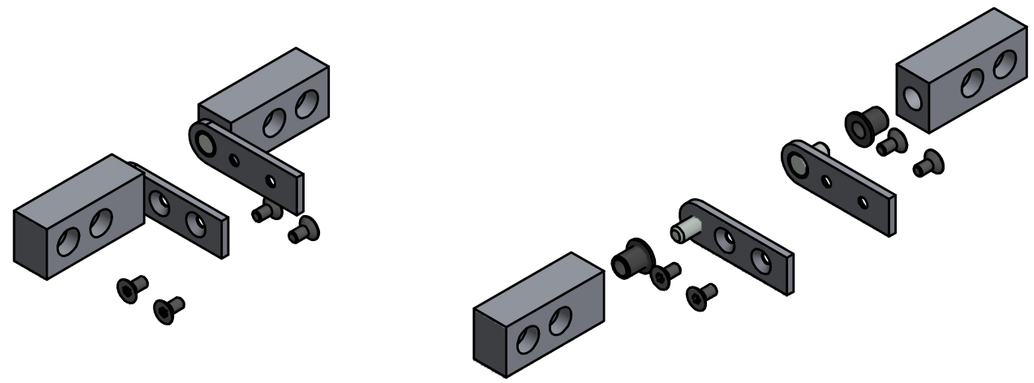

Anwendung für: alle LM-Antriebe
für Kipp- und Drehflügel, einwärts

Flügelöffnungsweite: bis zu 60°

Hinweis: Nur verwendbar in Verbindung mit SBLM-R0
Zubehör für Tandem bitte paarweise bestellen

Artikel-Nr.	Oberfläche
13 318 000 051	RAL 9006 (silbergrau)
13 318 000 052	RAL 9016 (weiß)
13 318 000 053	Color

Die Zeichnung entspricht dem Entwicklungsdatum bzw. der letzten Änderung. Aus der Benutzung der Zeichnung können keinerlei Ansprüche gleich welcher Art-einschließlich Schadenersatzansprüchen- abgeleitet und gegen die Herstellerfirma geltend gemacht werden. Diese Zeichnung bleibt unser Eigentum und ist Dritten nur für die Vertragsdauer zur Benutzung zu überlassen.
Sämtliche sich aus der Zeichnung ergebenden Ansprüche stehen ausschließlich der Herstellerfirma zu. Ohne unsere ausdrückliche Genehmigung darf diese Zeichnung weder vervielfältigt noch Dritten zugänglich gemacht werden.Technische Änderungen vorbehalten.

Kingspan. STG

Projektion	Oberfläche:	Maßstab: 1 : 1	Gewicht: ca. 100 g
		Artikelnummer:	Werkstoff, Halbzeug:
	Datum	Name	Benennung:
Erstellt	04.09.2023	PRI	SBLM-RK 60° - Maß & Datenblatt
geprüft			
Status:	Work in Progress		
	Allgemeintoleranz		Zeichnung-Nr. (2D) / Datei-Nr. (3D)
	DIN ISO 2768m		STG-ENG-037392 / STG-ENG-037387
			Blatt 1 /1
			A3
REV.	BESCHREIBUNG	DATUM	GENEHMIGT
-			
			Ersatz für: